POWAKADDY

OWNERS INSTRUCTION GUIDE

Freeway and Classic Legend Models

POWAKADDY

Innehåll

Sida 1	Monteringsanvisningar för Freeway.
Sida 2	Lär känna din Freeway.
Sida 3	Freeway/Classic Legend med distansfunktion (EDF).
Sida 4	Freeway med elektroniskt bromssystem (EBS).
Sida 5	Freeeway Sports Digital.
Sida 6	Freeway Sports Digital avståndskontroll.
Sida 7	Monteringsanvisningar för Classic Legend.
Sida 8	Lär känna din Classic Legend.
Sida 9	Batterivård – alla modeller.
Sida 11	Underhåll – alla modeller.
Sida 12	Frågor och svar – alla modeller.

PowaKaddy UK Customer Services 01795 473555

Monteringsanvisningar för alla Freeway-modeller

Din nya PowaKaddy Freeway består av tre delar, vagnens huvuddel, batteriet och batteriladdaren.

Ställ dig bakom vagnen med huvuddelen raklång på golvet. Lösgör låshaken under handtaget genom att skjuta det framåt och samtidigt lyfta huvudhandtaget.

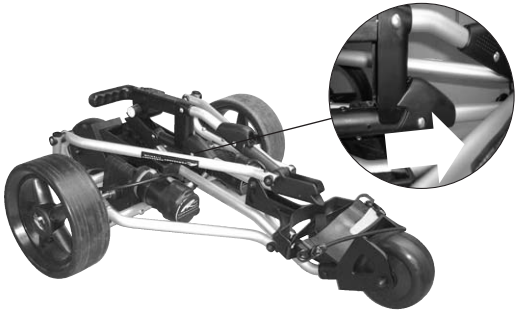

När handtaget når ”användarposition” kommer huvudaxeln att ”klicka” och säkras i rätt position. När båda hakarna låses fast på plats sänker du bagens övre stöd till rätt position.

Placera batteriet i den medföljande batteriväskan. Detta gör du enklast genom att lägga batteriet på golvet med kopplingsklämman vänd nedåt i motsatt riktning från dig. Placera sedan väskan ovanpå batteriet och dra åt kardborrbandet.

Sätt batteriet i batterilådan med kontakten vänd åt vänster eller höger. Spänn fast batteriet i batterilådan ordentligt med hjälp av remmen på batterilådan. Låt aldrig denna rem hänga fritt under maskinen då denna är i bruk eftersom den kan skada vagnen om den fastnar.

Kontrollera att både vippbrytaren och den vridbara manöverväljaren är i av-läge. Sätt försiktigt in den T-formade pluggen i kontakten på batteriet. Observera att pluggen endast passar på ett enda sätt för att tillförsäkra högsta säkerhet och undvika omvänd polaritet.

OBSERVERA

Lyft aldrig din Freeway i handtaget när den är hopfälld. Detta orsakar onödigt tryck på fästanordningen.

Lär känna din Freeway

Kontrollera att manöverväljaren står på noll (den sista tillgängliga positionen i motsols riktning) när du sätter på din Freeway och slå därefter på vippbrytaren.

Starta nu vagnen genom att vrida på ratten för hastighetskontroll medsols (i motsatt riktning från dig).

Observera att din PowaKaddy är utrustad med en säkerhetsbrytare som kontrollerar att vagnen fungerar säkert. Om vagnen inte fungerar vid första försöket kopplar du bort batteriet, slår av vippbrytaren och vrider manöverväljaren till noll. Anslut batteriet och följ sedan instruktionerna ovan.

För att stänga av motorn använder du vippbrytaren, som även återupptar vagnens senaste hastighet när du slår på den igen, eller manöverkontrollen för att minska hastigheten och stanna vid behov.

Slappna av och njut av att spela genom att anpassa hastigheten till din gånghastighet. På jämna fairways kan du låta maskinen förflytta sig fritt.

Du kan förvara din Freeway på ett praktiskt sätt genom att fälla ihop den: Fäll upp det övre stödet till bagen mot det övre handtagsröret, frigör båda fjäderhakarna och fäll ihop till ett platt läge. Hållhakarna klickar på plats under de sista 5 cm som vagnen flyttas nedåt. För fjäderklämman framåt för att underlätta inkopplingen om det behövs.

Din Freeway levereras med monterade hjul och kan börja användas direkt. Det går att sätta hjulen i frihjulsposition om det skulle behövas. Du frigör helt enkelt den gula ”pigghaken” på hjulet och drar hjulet bort från vagnen tills det klickar i det yttre läget.

Observera att din Freeway inte fungerar elektriskt med hjulen i den här yttre positionen.

Din Freeway levereras färdigjusterad från tillverkaren för att användas direkt. Det finns justeringshål i det främre hjulhuset om du skulle behöva justera hjulen. Ta bara bort mutterskydden, lossa muttern och justera efter behov.

EDF (Elektronisk distansfunktion)

Om du har valt Freeway eller Classic Legend med EDF måste du läsa nedanstående anvisningar för att få ut det bästa av din Freeway.

Observera att detta är ett tillval som monteras av tillverkaren och som inte finns tillgängligt efter försäljning.

Din PowaKaddy är utrustad med en elektronisk distansfunktion för att ge dig mer frihet på golfbanan. Med lite övning kommer du att kunna skicka iväg din vagn till önskad plats medan du slappnar av och fokuserar på ditt nästa slag.

Handtaget har en extra Grön tryckknapp förutom de knapparna som redan beskrivits på föregående sidor.

Sätt vippbrytaren i läget ”på” efter att du ställt in maskinen enligt tidigare anvisningar. Nu har du tre olika avstånd att välja mellan: 15 meter, 30 meter eller 45 meter (ungefärliga avstånd). Genom att trycka en gång på avståndsknappen väljer du det kortaste avståndet, två gånger det mellersta avståndet och tre gånger det längsta avståndet.

Observera att om du trycker på knappen fyra gånger så aktiveras en säkerhetsbrytare på EDF-systemet. Du kan återställa denna genom att koppla bort batteriet.

Övning ger färdighet så prova på det kortaste avståndet först och ta hänsyn till följande säkerhetsföreskrifter:

- Tryck ALDRIG på EDF-knappen när vagnen är i rörelse
- Öva på en öppen plats på avstånd från människor och byggnader
- Kör aldrig vagnen mot människor eller byggnader
- Kör aldrig vagnen vare sig uppför eller nerför kullar
- Undvik att föra vagnen i en kurva utan att stödja den
- Skicka aldrig iväg vagnen dit du inte kan se den
- Vagnen behöver stöd i kuperad terräng.

EBS (Elektroniskt bromssystem)

Om du har valt Freeway med EBS (Elektroniskt bromssystem) måste du läsa nedanstående anvisningar för att få ut det bästa av din Freeway.

Freeway EBS har en differentialväxellåda och en extra Röd tryckknapp på handtaget.

Differentialväxellådan ger lättare manövrering och fungerar även som en effektiv partiell broms när på/av-kontrollen är avslagen, och stoppar maskinen från att gå på frigång.

”Broms”-knappen minskar vagnens hastighet och fungerar som en effektiv broms i nedförslut. För att aktivera bromsen trycker du ner knappen och håller den intryckt tills du vill släppa bromsen.

Observera att vagnen återgår till tidigare hastighet så snart bromsknappen släpps.

Det effektivaste sättet att bromsa kan i vissa fall vara att trycka på bromsknappen flera gånger i följd.

Freeway med EBS kan inte ”gå på frigång” under normal drift, men om vill du köra vagnen på frigång måste du flytta bägge hjulen till axelns yttre läge enligt följande:

Pressa ner den gula ”pigghaken” på varje hjul och dra hjulet utåt ca 5 mm tills det klickar i det yttre läget.

Observera att din PowaKaddy inte fungerar elektriskt med hjulen i den här yttre positionen.

Öva dig på att använda bromsen innan du använder vagnen för första gången. Bekanta dig med bromsens känslighet samt hur och när denna användbara funktion kan förbättra din golfrunda.

Observera att EBS-systemet inte finns tillgängligt på standard Freeway- eller Classic Legend-modellerna som ett tillval efter att du köpt en av dessa.

Lär känna din Freeway Digital Sport

När du anslutit och säkrat batteriet blinkar ”0” på den digitala displayen. Detta betyder att vagnen är avstängd, men redo att användas. Genom att vrida manöverkontrollen ändrar du siffervärdena på displayen; de anger vagnens hastighet. Så länge som displayen blinkar drivs inte motorn.

Manöverkontrollen har även en tryckknapp. Tryck snabbt en gång på den för få den blinkade displayen att sluta blinka. Öva på detta i nolläget.

När displayen inte längre blinkar startar du genom att vrida manöverkontrollen medsols (bort från dig). Du kommer att se att värdena på displayen ökar och att vagnen rör sig framåt. Maximal hastighet uppnås vid värdet nio.

När du uppnått önskad hastighet, saktar du vagnens fart till noll eller trycker helt enkelt på änden av manöverkontrollen för att stänga av vagnen. Displayen börjar nu blinka.

OBSERVERA:

Manöverkontrollen har inget stopp, så du kan vrida hur långt som helst i bägge riktningarna. På displayen visas dock den lägsta hastigheten som noll och den högsta som nio.

Slappna av och njut av att spela genom att anpassa hastigheten till din gånghastighet. På jämna fairways kan du låta vagnen förflytta sig fritt.

OBSERVERA:

Undvik att sätta på och stänga av din Freeway Digital Sport genom att av misstag trycka på änden av manöverkontrollen när du håller i handtaget.

Freeway Sports Digital avståndskontroll.

Din nya Freeway Digital Sport är utrustad med en distansfunktion, som gör att du kan skicka iväg vagnen ett förutbestämt avstånd. Nedanstående anvisningar visar hur du får ut det mesta av den här användbara funktionen.

När den digitala displayen blinkar trycker du på och håller ned manöverkontrollen i cirka 2 sekunder, på displayen visas ett blinkade ”F” (för funktion), och sedan släpper du upp knappen. ”F” blinkar i cirka 3 sekunder, och under den här tiden kan du trycka på knappen igen en, två eller tre gånger. Varje tryckning registreras på displayen med

1, 2 eller 3. 1 står för 15 meter, 2 för 30 meter och 3 för 45 meter (alla avstånd är ungefärliga).

Vagnen förflyttar sig framåt av sig själv det angivna avståndet. Under körningen kan du justera hastigheten genom att rotera manöverkontrollen, eller så kan du stanna timerfunktionen genom när som helst trycka en gång på knappen. Med lite övning kommer du att kunna skicka iväg din vagn till önskad plats medan du slappnar av och fokuserar på ditt nästa slag. Övning ger färdighet – ungefär som golf faktiskt – så prova på det kortaste avståndet först och ta hänsyn till följande säkerhetsföreskrifter:

- Öva på en öppen plats på avstånd från människor och byggnader.
- Rikta aldrig vagnen mot människor eller byggnader.
- Kör aldrig maskinen vare sig uppför eller nerför kullar.
- Undvik att köra vagnen i en kurva utan att stödja den.
- Skicka aldrig iväg vagnen dit du inte kan se den.
- Vagnen behöver stöd i kuperad terräng.

Montera din Classic Legend

Med övning kan du komma att montera ihop din PowaKaddys fem beståndsdelar på mindre än 20 sekunder:

– Huvudchassi – Framhjulsenhet

– Handtagsenhet – Batteri – Laddare

Lokalisera kolven på chassienhetens framsida och lyft upp det räfflade locket. Sätt i framhjulsröret med fixerhålet överst, släpp kolven och lås fast röret ordentligt.

Sätt handtagsenhetens naggade ände i chassiets runda hals. Se till att skåran befinner sig inne i chassiet och dra sedan åt låsringen ordentligt. Sätt fast stickkontakten; ta denna från handtagets nedre del och sätt i den i uttaget på baksidan av chassit.

Placera batteriet i den medföljande batteriväskan. Detta gör du enklast genom att lägga batteriet på golvet med kopplingsklämman vänd nedåt i motsatt riktning från dig. Placera nu väskan ovanpå batteriet och dra åt kardborrbandet.

Sätt batteriet i batterilådan med kontakten vänd mot handtaget. Kontrollera att både vippbrytaren och manöverväljaren är avslagna. Sätt försiktigt i den T-formade pluggen i kontakten på batteriet. Observera att pluggen endast passar på ett enda sätt för att tillförsäkra högsta säkerhet och undvika omvänd polaritet.

Tryck handtaget på bagens övre stöd nedåt mot huvudröret. Sätt nu din bag rakt ovanpå vagnen och dra åt de elastiska remmarna och det övre bandet ordentligt.

Din Classic Legend levereras med monterade hjul och kan börja användas direkt. Det går att flytta hjulen till en yttre position för att enkelt avmontera dem om det skulle behövas. Du frigör helt enkelt den gula ”pigghaken” på hjulet och drar hjulet bort från vagnen tills det klickar i det yttre läget.

Observera att din Classic Legend inte fungerar elektriskt med hjulen i den här yttre positionen.

Lär känna din Classic Legend

Kontrollera att manöverväljaren står på noll (den sista tillgängliga positionen i motsols riktning) när du sätter på din Freeway och slå därefter på vippbrytaren. Starta nu vagnen genom att vrida på ratten för hastighetskontroll i medsols riktning.

Observera att din PowaKaddy är utrustad med en säkerhetsbrytare som kontrollerar att vagnen fungerar säkert. Om vagnen inte fungerar vid första försöket kopplar du bort batteriet, slår av vippbrytaren och vrider manöverkontrollen till noll. Anslut batteriet och följ sedan instruktionerna ovan.

För att stänga av vagnen använder du vippbrytaren, som även återupptar kärrans senaste hastighet då den sätts på igen, eller manöverkontrollen för att minska hastigheten och stanna vid behov.

Slappna av och njut av att spela genom att anpassa hastigheten till din gånghastighet. På jämna fairways kan du låta vagnen förflytta sig fritt.

Led din PowaKaddy på kullar och ojämna underlag på din väg.

Koppla bort batteriet först och ta sedan bort stickkontakten från uttaget när du demonterar din Classic Legend. Gör du inte detta kan det leda till att sladden skadas.

Din vagn levereras färdigjusterad från tillverkaren för att användas direkt. Det finns justeringshål i det främre hjulhuset om du skulle behöva justera hjulen. Ta bara bort mutterskydden, lossa muttern och justera efter behov.

Batteri- och laddningsguide

Batteriet ska alltid laddas med locket uppåt. Detta innebär att ventilationsmarkeringarna ska vara uppåt och korsmönstret nedåt (Sonnenschein) och lock med + och – (Yuasa) uppåt. Om batteriet ligger i en PowaKaddy-batteriväska ska den genomskinliga visitkortsfickan riktas uppåt.

I de här blysyrabatterierna används den senaste tekniken för att binda elektrolyten i batteriet. Det gör dem mycket säkra att använda samt underhållsfria under hela deras livslängd.

Batteriet måste laddas i 24 timmar för att det ska ”aktiveras” Även om lampan för ”laddning klar” tänds innan 24 timmar har gått så måste du fortsätta att ladda batteriet.

Batteriet får maximalt användas för 18 hål (om du inte har ett batteri för 36 hål). Efter detta bör batteriet laddas igen så snart som möjligt (inom 24 timmar). Om du spelar fler än 18 hål kan batteriet laddas ur och ta skada.

Låt batteriet vara anslutet till laddaren med huvudströmmen påslagen hela tiden om batteriet inte används. Om du inte vill ha batteriet på laddning, om du t.ex. vet att du inte kommer att spela på en månad, kan du göra så här: Ladda batteriet helt, ta bort det från laddaren och förvara det på en plats med en temperatur över 10 grader Celsius (+10 ˚C) och under 30 grader Celsius (+30 ˚C). Ladda batteriet var 3:e månad eller 24 timmar före nästa runda.

När du laddar batteriet bör du inte placera det på ett betonggolv, utan höj upp batteriet från golvet med hjälp av träbitar eller placera det på en hylla.

PowaKaddy använder INTE nickelkadmiumbatterier, så du ska ALDRIG ladda ut batteriet helt och hållet med en glödlampa eller på annat sätt. Om du gör det kan detta skada batteriet allvarligt och om spänningen blir mindre än 9 volt kommer inte laddaren att kunna ladda batteriet igen.

Batteriets livslängd beror på flera olika faktorer:

1) Hur ofta det används.

2) Antal spelade hål per runda.

3) Typ av bana: platt eller kuperad.

4) Vikt på bag och klubbor.

5) Hur noga du följer alla medföljande anvisningar.

Den typ av laddare som används för alla PowaKaddy-produkter är särskilt utformad för att ladda batteriet optimalt. Den är mycket enkel att använda – anslut helt enkelt laddaren till batteriet och slå på huvudströmmen. Innan du använder laddaren bör du läsa alla anvisningar och säkerhetsföreskrifter på baksidan av laddaren samt medföljande anvisningarna.

Utsätt inte laddaren för någon form av fukt. Placera den på ett hårt underlag i ett väl ventilerat område. Använd den inte i en förseglad behållare, täck inte över ventilationsöppningar och använd inte laddaren på en matta eller liknande mjukt material.

Om du kopplar bort batteriet eller strömmen kommer laddaren anta att ett annat batteri har anslutits och gå igenom hela den 6,5 timmar långa laddningsproceduren igen. Försök att undvika detta.

Tips

✔

Ladda alltid med batteriet med locket uppåt.

Anslut alltid batteriet till laddaren innan du kopplar in strömmen.

Sätt alltid batteriet på laddning så fort du kommer hem från golfklubben.

Håll alltid batteriet laddat hela tiden när det inte används.

Kontrollera alltid laddaren regelbundet (lämpligen varje gång du köper ett nytt batteri).

Förvara alltid batteriet och laddaren på en torr plats.

Ladda alltid batteriet efter varje runda, även om du bara spelade fem hål.

Ladda alltid i ett väl ventilerat område.

✘

Spela aldrig fler än 18 hål golf på en laddning.

Se till att inte tappa batteriet. Låt inte heller batteriet rulla runt i bilens bagageutrymme.

Låt aldrig batteriet vara anslutet till en laddare som är avstängd.

Använd aldrig laddaren om sladden är skadad.

Ladda aldrig ur batteriet helt och hållet.

Lämna aldrig batteriet urladdat, utan ladda det så snart som möjligt.

Underhåll – Alla Modeller

Det kan vara värt att komma ihåg att en fyratimmars golfrunda en gång i veckan under ett år motsvarar ca fyra års användning av en gräsklippare. Följande steg hjälper dig att tillförsäkra din PowaKaddy en lång och bekymmersfri livslängd:

Använd ett milt rengöringsmedel och varmt vatten för att hålla vagnen ren. Använd aldrig högtryckstvätt.

Rensa det främre hjulhuset från skräp efter varje runda och torka bort överflödig fukt.

Ta bort huvudhjulen periodvis genom att trycka ner fjäderhaken och dra av dem. Därefter kan du ta bort allt skräp osv. som gör att hjulet bromsas.

Torka spindeln och smörj den lätt innan du sätter tillbaka hjulen. Sätt sedan tillbaka hjulen genom att trycka ner fjäderhaken och fästa den ordentligt i skåran.

Smörj aldrig kopplingarna med olja eller smörjningsmedel. Detta gör mer skada än nytta.

Utför en noggrann kontroll av vagnen ungefär var sjätte månad och meddela alla tecken på slitage till din lokala PowaKaddy-servicerepresentant.

Lämna in din PowaKaddy till din lokala servicerepresentant en gång om året för det årliga serviceunderhållet.

Alla dessa punkter hjälper dig att hålla din PowaKaddy i toppkondition och ser till att den förblir en tillförlitlig partner.

Du kan få användbara råd och tips på vår webbplats: www.powakaddy.com.

Frågor och svar

F. Kommer jag att skada batteriet om jag lämnar det på laddning tills nästa gång jag skall spela?

S. Nej, det rekommenderas faktiskt att du gör detta.

F. Minskar batteriets effektivitet om det används varje dag?

S. Nej, så länge den kompletta laddningscykeln på minst 12 timmar sker mellan rundorna.

F. Hur förvarar jag batteriet under vintern eller när jag inte kan spela under en månads tid eller längre och inte vill lämna det på laddning?

S. Ladda batteriet helt och hållet under minst 12 timmar, ta sedan bort det från laddaren och förvara det i rumstemperatur. Gör en notering på batteriet och i din kalender på ett datum tre månader längre fram i tiden. Ladda om batteriet på detta datum under minst 12 timmar.

F. Kommer jag att skada batteriet om jag spelar en runda som är längre än 18 hål?

S. Ja, batteriet påverkas negativt om du spelar fler än 18 hål såvida du inte har ett batteri som är ämnat för 36-hålsrundor.

F. Skulle ni rekommendera att jag köper ett extra batteri?

S. Ja, men endast om du spelar rundor som är längre än 18 hål under ett och samma tillfälle, vilket i sådana fall innebär att du även bör ha två laddare. Överväg att köpa ett batteri avsett för 36-hålsrundor.

F. Hur länge håller batteriet?

S. Det beror på användningen, banan, vagnens och bagens vikt och hur ofta batteriet laddas. Genom att följa riktlinjerna på sidan 8 kan du få batteriet att hålla längre och fungera effektivt.

F. Vart kan jag vända mig för att få hjälp med service eller problem som jag stöter på med vagnen?

S. Vi har ett landstäckande nätverk av servicerepresentanter som gärna hjälper till. En komplett lista finns att tillgå på vår webbplats: www.powakaddy.com.

POWAKADDY

OWNERS INSTRUCTION GUIDE

Freeway and Classic Legend Models